Ведомость чертежей основного комплекта

Лист	Наименование	Примечание
1	Общие данные	Изм.1
2	Разбивочный план. План организации рельефа М1:500. Фрагмент 1 М1:200	Изм.1 (зам.)
3	План разбираемых покрытий М1:500	Изм.1 (зам.)
4	План восстановления покрытий. План благоустройства М1:500	Изм.1 (зам.)
5	Конструкции дорожных одежд	
6	План таксации М1:500	Изм.1 (зам.)

Ведомость ссылочных и прилагаемых документов

Обозначение	Наименование	Примечание
	Ссылочные документы	
СТБ 1033-2016	Смеси асфальтобетонные дорожные	
	аэродромные и асфальтобетон	
СТБ 1097-2012	Камни бортовые бетонные и железобетонные	
СТБ 1071-2007	Плиты бетонные и железобетонные для	
	тротуаров и дорог	
СТБ 2318-2013	Смеси щебеночно-гравийно-песчаные для	
	покрытий и оснований автомобильных дорог	
ГОСТ 8736-2014	Песок для строительных работ	
СТБ 2221-2020	Бетоны конструкционные тяжелые для транспортного	
	и гидротехнического строительства	

Достигнутые показатели по генплану

Поз.	Наименование	Ед. изм.	Кол-во в границах отвода	Всего
1	Общая площадь участка в границах работ	м²	74.0 ~~86.8~~	
2	Площадь застройки	м²	15.0 ~~14.7~~	
3	Площадь покрытий	м²	50.6 ~~65.9~~	1.1
4	Площадь озеленения	м²	8.4 ~~6.2~~	

Общие указания

1. Чертежи основного комплекта ГП разработаны на основании:
- задания на проектирование;
- архитектурно-планировочного задания;
- инженерно-геодезических изысканий.
2. Проект разработан в соответствии с заданием на проектирование, техническим регламентом ТР 2009/013/BY «Здания и сооружения, строительные материалы и изделия. Безопасность», актами законодательства Республики Беларусь, межгосударственными и национальными ТНПА, с соблюдением технических условий.
3. При необходимости корректировки проектно-сметной документации в процессе производства строительно-монтажных работ уточнение объемов работ производится трехсторонней комиссией в составе представителей заказчика, подрядной и проектной организации.
4. Технические решения, принятые в проекте, соответствуют требованиям экологических, санитарно-гигиенических, противопожарных и других действующих норм и правил и обеспечивают безопасную для жизни и здоровья людей эксплуатацию объекта при соблюдении предусмотренных проектом мероприятий.

Изменение 1 внесено на основании замечаний ДРУП "Госстройэкспертиза по г. Минску".

Изм.	Колич.	Лист	Nдок.	Подпись	Дата
1	1	-	62-25		12.25

Разработал	Чеботова		05.25
Проверил	Павлова		05.25
Утвердил	Карпович		05.25
Н.контроль	Ширенкова		05.25

ТСП-08/25-га3В57__плн-ГП

Модернизация многоквартирного жилого дома № 57 по проспекту газеты "Звязда" в г.Минске

Стадия	Лист	Листов
С	1	6

Общие данные

ООО "ТСП-Инжиниринг" г.Минск

Взам.инв.N

Подпись и дата

Инв.N подл.

С

Ю

Разбивочный план.
План организации рельефа.
М1:500

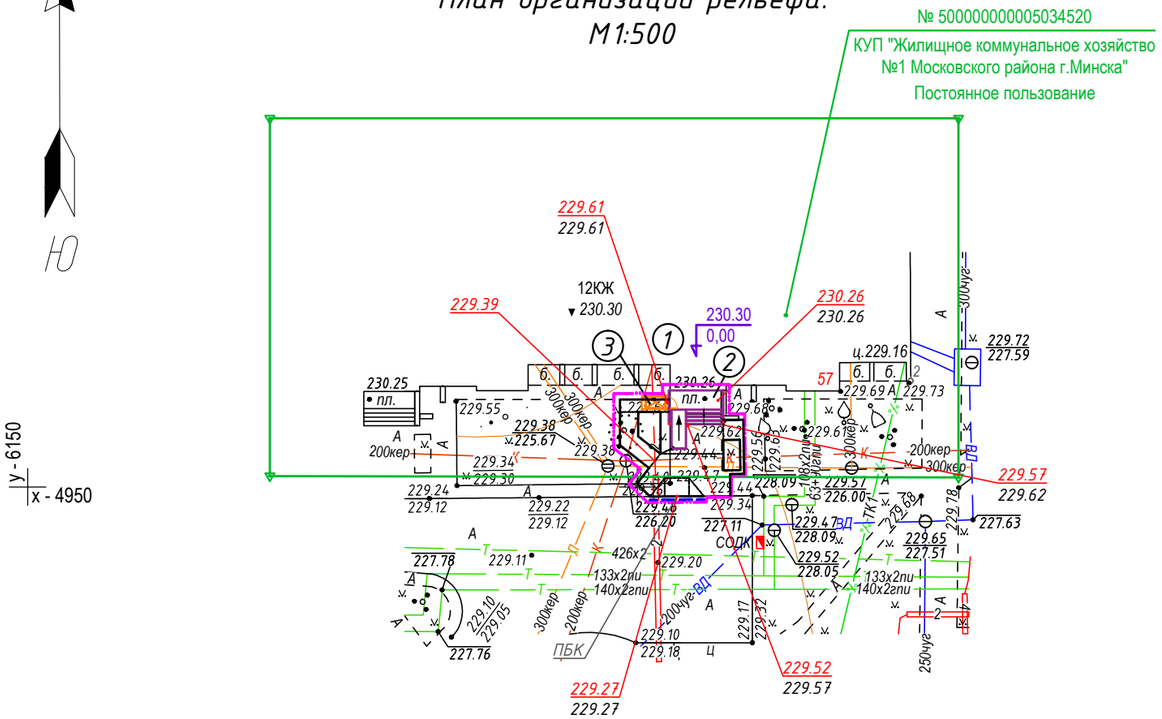

Экспликация зданий и сооружений

Номер плане	Наименование	Координаты квадрата сетки	Примечание
1	Жилой дом №57 по проспекту газеты"Звязда"		Сущ.
2	Крыльцо		Сущ. (ремонт.)
3	Подъемная платформа		Проект.

УП "Минскинжпроект"
Ранее запроектированные сети отсутствуют
"1" июля 2025г.
Нач. отд. (Савицкий)
Инженер (Бакулина)
25.1751

КУП«Минский городской центр инжиниринговых услуг»
Отдел формирования и ведения фонда материалов инженерных изысканий
№ 545К 11 июля 2025 г.
1.Красные линии отсутствуют
2.Границы земельных участков нанесены
Вед.инженер И.Н.Жешко
подпись (Ф.И.О.)

Коммунальное унитарное предприятие «Минский городской центр инжиниринговых услуг»
инженерно-топографический план
ЗАРЕГИСТРИРОВАН
№ 252095 11 июля 2025 г.
инженерно-геодезические изыскания выполнены: июнь 2025 г.
Начальник отдела формирования и ведения фонда материалов инженерных изысканий
О.И. Русак
подпись (Ф.И.О.)

Фрагмент 1
М1:200

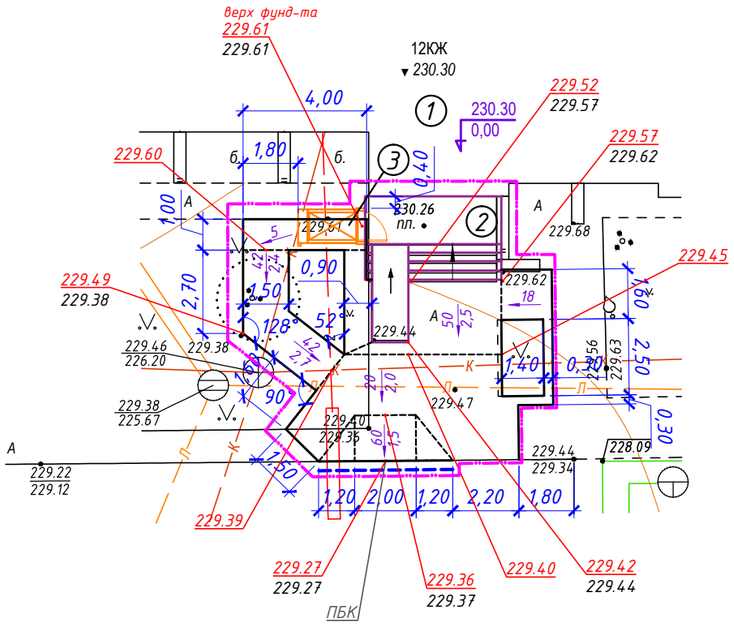

Условные обозначения:

- граница производства работ
- устройство понижения бортового камня
- 4.7 / 1.5 – указатель значений уклона до переломной точки, ‰ – числитель; м – знаменатель
- линия перелома проектного рельефа

Ситуационная схема

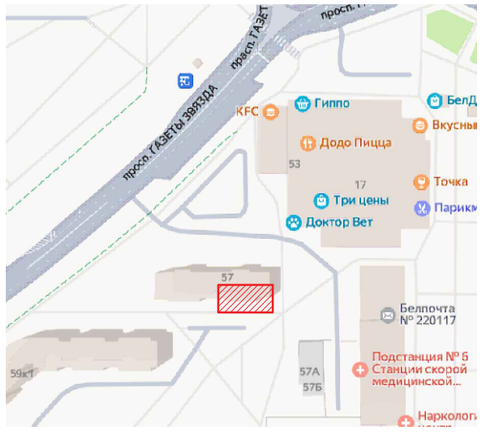

Система координат г. Минска
Система высот Балтийская
Заявление-задание № 2095 от 18.06.2025г.

Планшеты: -5-7;16

Изм.	Кол.	Лист	Nдок.	Подпись	Дата
Разработал		Теляк А.С.			06.25г.
1	–	зам.	62-25		12.25
Разработал		Чеботова			05.25
Проверил		Павлова			05.25
Утвердил		Карпович			05.25
Н.контроль		Ширенкова			05.25

77.06-25

Модернизация многоквартирного жилого дома № 57 по проспекту газеты «Звязда» в г. Минске» в подъезде № 2

Заказчик: ООО «ТСП-Инжиниринг»

Стадия	Лист	Листов
С	1	1

Инженерно-топографический план М 1:500 сеч. 0,5 м

ООО «Линарка»

ТСП-08/25-гаЗВ57_плн-ГП

Модернизация многоквартирного жилого дома № 57 по проспекту газеты "Звязда" в г.Минске

Стадия	Лист	Листов
С	2	

Разбивочный план. План организации рельефа. М1:500 Фрагмент 1 М1:200

ООО "ТСП-Инжиниринг" г.Минск

Взам.инв.N

Подпись и дата

Инв.N подл.

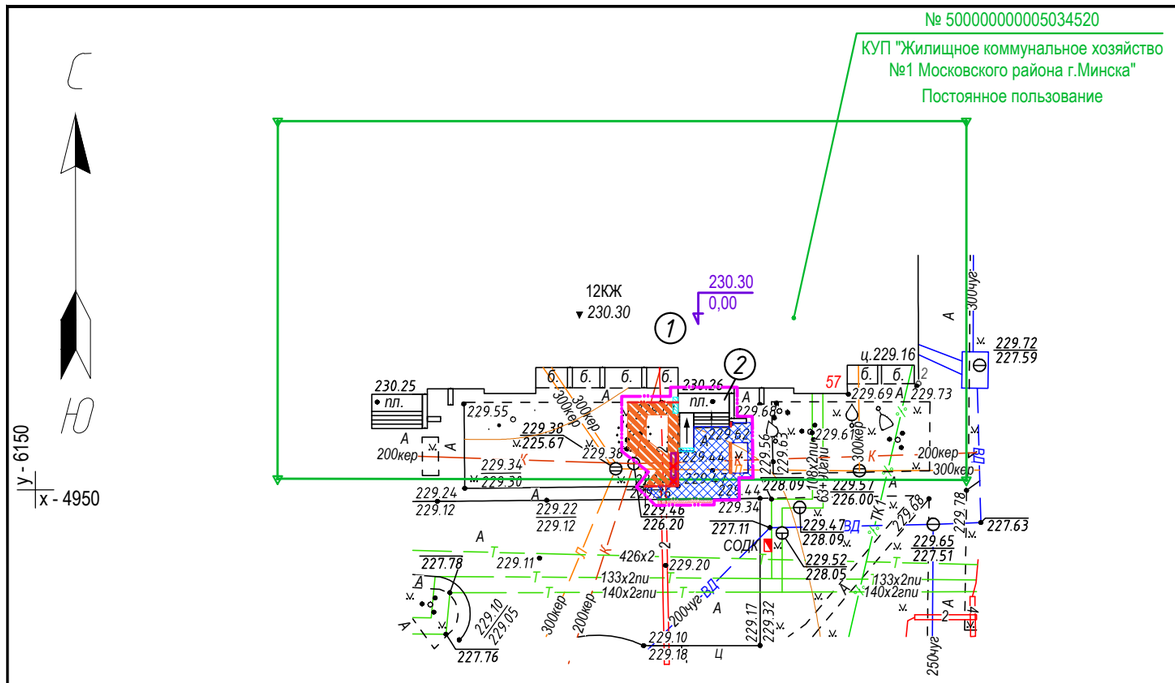

Экспликация зданий и сооружений

Номер плане	Наименование	Координаты квадрата сетки	Примечание
1	Жилой дом №57 по проспекту газеты"Звязда"		Сущ.
2	Крыльцо		Сущ. (ремонт.)

Ведомость объемов демонтажных работ

N п/п	Наименование работ	Количество	Примечание
	Разборка существующих покрытий:		
1	Разбираемое покрытие тротуара из асфольтобетона h=0,05м	30.3	$м^2$
2	Выемка подстилающих слоев существующего разбираемого тротуара (h=0,35м)	30.3	$м^2$
3	Разбираемое асфальтобетонное покрытие проездов (h=0,10м)	1.3	$м^2$
4	Демонтаж бортового камня БР 100.30.15	4.4	м.п.
5	Демонтаж бортового камня БРТ 100.20.8	13.9	м.п.
6	Выемка грунта под устройство тротуара	9.6	$м^3$
7	Выемка грунта под устройство фундаментов	1.9	$м^3$

Условные обозначения:

- демонтируемое покрытие тротуара из асфальтобетона (h=0,05м)
- выемка грунта под устройство тротуара h=0.40-0.50м
- демонтируемое покрытие проездов из асфальтобетона h=0.10м
- выемка грунта под устройство фундаментов
- демонтаж бетонного борта БР 100.30.15
- демонтаж бетонного борта БРТ 100.20.8
- граница производства работ
- демонтаж скамей и урны с последующим их использованием

1. Объем обратной засыпки грунта после устройства фундамента V=1.26$м^3$. Избыток пригодного для планировки грунта вывезти с объекта по справке заказчика (V=10.24$м^3$).
2. Выполнить перенос скамьи (1шт.) и урны (1 шт.) - см.лист 4.
3. Изъятые подстилающие слои стротуара вывезти с объекта по справке заказчика (V=13.6$м^3$).

Система координат г. Минска
Система высот Балтийская
Заявление-задание № 2095 от 18.06.2025г.

Планшеты: -5-7;16

КУП«Минский городской центр инжиниринговых услуг»
Отдел формирования и ведения фонда материалов инженерных изысканий
№ 545К 11 июля 2025 г.
1.Красные линии отсутствуют
2.Границы земельных участков нанесены
Вед.инженер И.Н.Жешко
подпись (Ф.И.О.)

Коммунальное унитарное предприятие «Минский городской центр инжиниринговых услуг»
инженерно-топографический план
ЗАРЕГИСТРИРОВАН
№ 252095 11 июля 2025 г.
инженерно-геодезические изыскания выполнены: июнь 2025 г.
Начальник отдела формирования и ведения фонда материалов инженерных изысканий
О.И. Русак
подпись (Ф.И.О.)

УП "Минскинжпроект"
Ранее запроектированные сети отсутствуют
"1" июля 2025г.
Нач. отд. (Савицкий)
Инженер (Бакулина)
25.1751

Изм.	Кол.	Лист	Nдок.	Подпись	Дата
Разработал		Теляк А.С.			06.25г.
1	-	зам.	62-25		12.25
Изм.	Колич.	Лист	Nдок.	Подпись	Дата
Разработал		Чеботова			05.25
Проверил		Павлова			05.25
Утвердил		Карпович			05.25
Н.контроль		Ширенкова			05.25

77.06-25

Модернизация многоквартирного жилого дома № 57 по проспекту газеты «Звязда» в г. Минске» в подъезде № 2

Заказчик: ООО «ТСП-Инжиниринг»

Стадия	Лист	Листов
С	1	1

Инженерно-топографический план М 1:500 сеч. 0,5 м

ООО «Линарка»

ТСП-08/25-га3В57_плн-ГП

Модернизация многоквартирного жилого дома № 57 по проспекту газеты "Звязда" в г.Минске

Стадия	Лист	Листов
С	3	

План разбираемых покрытий М1:500

ООО "ТСП-Инжиниринг" г.Минск

Взам.инв.N | Подпись и дата | Инв.N подл.

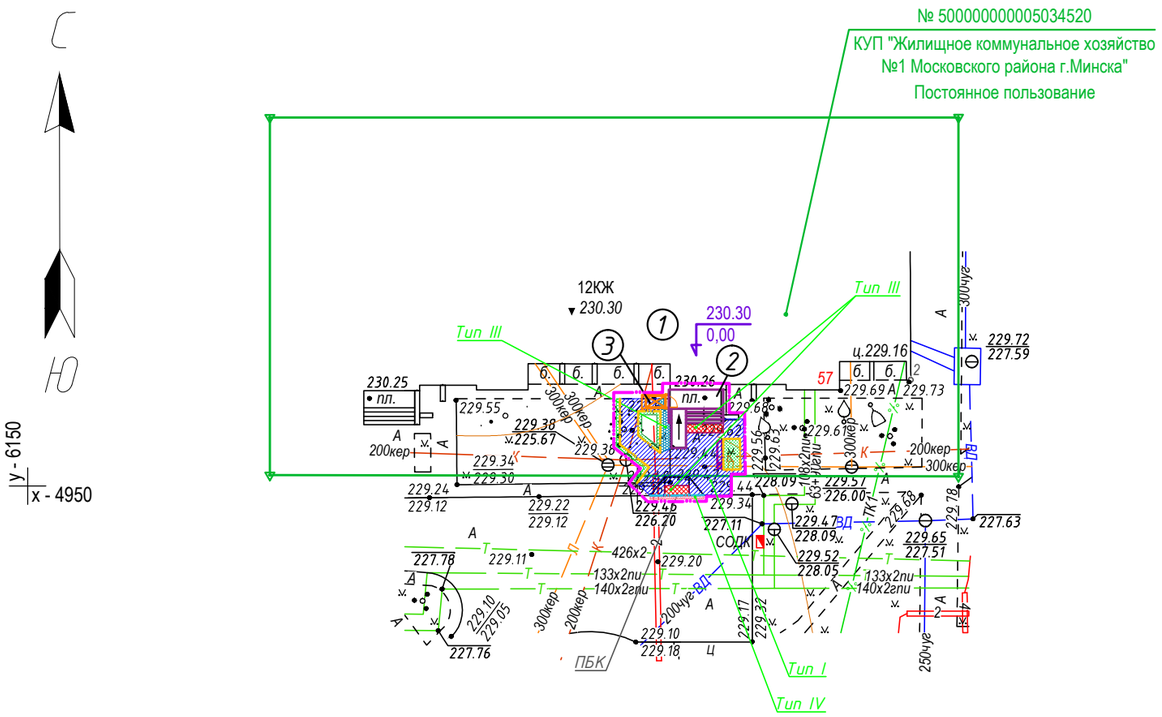

Экспликация зданий и сооружений

Номер плане	Наименование	Координаты квадрата сетки	Примечание
1	Жилой дом №57 по проспекту газеты"Звязда"		Сущ.
2	Крыльцо		Сущ. (ремонт.)
3	Подъемная платформа		Проект.

Ведомость проездов, тротуаров, дорожек и площадок

Поз.	Наименование	Тип	Площадь покрытия,м2	Марка борт.камня, длина, м	Примечание
1	Покрытие тротуара из асфальтобетона	I	41.6	БРТ 100.20.8 24.0	
2	Совмещенная отмостка из асфальтобетона	II	3,7	БРТ 100.20.8, 3,4	
3	Покрытие из тактильной плитки (усеч. конусы) П20.10.8-МЦж кл.В25 F250 Т.п.7 (желтая) СТБ 1071-2007	III	4,0		см. т.т.п.2
4	Асфальтобетонное покрытие проездов	IV	1,3	БР 100.30.15, 4,4	восстановление при устройстве пониженного борта

Ведомость элементов озеленения

Поз.	Наименование породы или вида насаждения	Возраст, лет	Кол-во	Примечание
1	Газон обыкновенный, м2:		8.4	норма внесения семян 200 кг/га с добавлением растительного грунта толщ.10см V=0,84м³ (восстановление после производства СМР)
	Расход травосмеси (Овсяница красная -70%, Мятлик луговой -20%, Райграс пастбищный -10%), кг		0.17	

Условные обозначения:

- покрытие тротуара из асфальтобетона (Тип I)
- отмостка, совмещенная с тротуаром с покрытием из асфальтобетона (Тип II)
- покрытие тротуара из тактильной плитки (Тип III)
- асфальтобетонное покрытие проездов (Тип IV)
- газон обыкновенный
- граница производства работ
- бетонный борт БРТ 100.20.8
- бетонный борт БР 100.30.15
- ПБК – устройство пониженного борта БР 100.30.15
- скамья и урна (сущ.), см. т.т. п. 3

1. Данный лист смотреть совместно с л.5
2. В местах устройства понижения бортового камня и перед началом лестничного марша крыльца выполнить устройство полосы шириной 800мм из тактильной плитки (усеченные конусы) яркого цвета (желтый).
3. Под стойки урны выполнить фундамент из монолитного бетона С16/20 размерами 300х400х200(h), под стойки скамьи - из монолитного бетона С16/20 размерами 200х200х300(h) - 4шт. Ориентировочно Vбет.=0,072м³. Урну крепить при помощи анкерных болтов.

Система координат г. Минска
Система высот Балтийская
Заявление-задание № 2095 от 18.06.2025г.

Планшеты: -5-7;16

Коммунальное унитарное предприятие «Минский городской центр инжиниринговых услуг» инженерно-топографический план
ЗАРЕГИСТРИРОВАН
№ 252095 11 июля 2025 г.
инженерно-геодезические изыскания выполнены: июнь 2025 г.
Начальник отдела формирования и ведения фонда материалов инженерных изысканий
О.И. Русак
подпись (Ф.И.О.)

КУП«Минский городской центр инжиниринговых услуг»
Отдел формирования и ведения фонда материалов инженерных изысканий
№ 545К 11 июля 2025 г.
1.Красные линии отсутствуют
2.Границы земельных участков нанесены
Вед.инженер И.Н.Жешко
подпись (Ф.И.О.)

УП "Минскинжпроект"
Ранее запроектированные сети отсутствуют
"1" июля 2025г.
Нач. отд. (Савицкий)
Инженер (Бакулина)
25.1751

Изм.	Кол.	Лист	Nдок.	Подпись	Дата
Разработал		Теляк А.С.			06.25г.

77.06-25

Модернизация многоквартирного жилого дома № 57 по проспекту газеты «Звязда» в г. Минске» в подъезде № 2

Заказчик: ООО «ТСП-Инжиниринг»

Стадия	Лист	Листов
С	1	1

Инженерно-топографический план М 1:500 сеч. 0,5 м

ООО «Линарка»

ТСП-08/25-га3В57_плн-ГП

Изм.	Колич.	Лист	Nдок.	Подпись	Дата
1	-	зам.	62-25		12.25
Разработал		Чеботова			05.25
Проверил		Павлова			05.25
Утвердил		Карпович			05.25
Н.контроль		Ширенкова			05.25

Модернизация многоквартирного жилого дома № 57 по проспекту газеты "Звязда" в г.Минске

Стадия	Лист	Листов
С	4	

План восстановления покрытий. План благоустройства М1:500

ООО "ТСП-Инжиниринг" г.Минск

Взам.инв.N | Подпись и дата | Инв.N подл.

ТИП I

Конструктивное сечение тротуара

Песчаная горячая плотная асфальтобетонная смесь типа Д марки II ПДг-II/2,0 СТБ 1033-2016 (Купл.≥0,98)	- 0,05м
Асфальтогранулят Аг20 СТБ 1705-2015 (Купл.≥0.98)	-0,15м
Песок средней крупности IIкл Кф>3м/сут по ГОСТ 8736-2014 (Купл.≥0.98)	-0,20м
Уплотненный грунт, К упл. не менее 0,98	

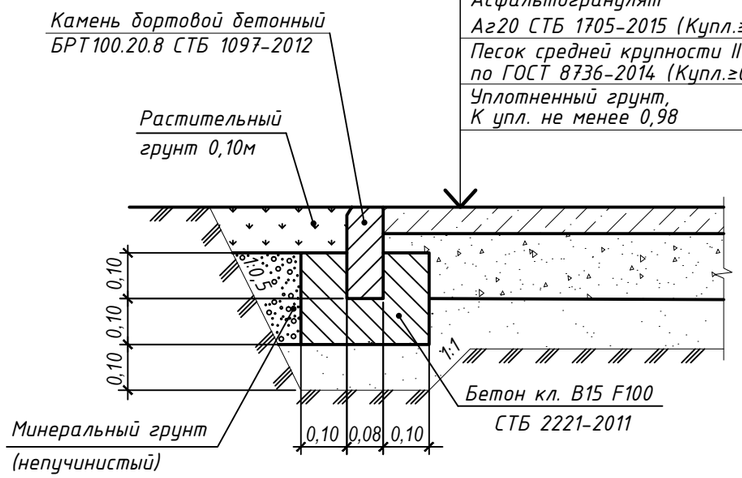

ТИП IV

Восстановление дорожного покрытия после установки борта

Щебеночная мелкозернистая горячая плотная асфальтобетонная смесь ЩМБг 20-III/2,0, СТБ 1033-2016 (Купл.≥0,99)	-0,04м
Щебеночная крупнозернистая горячая пористая асфальтобетонная смесь, ЩКПг 40-II, СТБ 1033-2016 (Купл.≥0,98)	-0,07м
Щебень фракции 20-40 мм по СТБ 2318-2013 по способу заклинки асфальтогранулятом Аг20 СТБ 1705-2015 (Купл.≥0,98)	-0,20м
Песок средней крупности Кф>3м/сут по ГОСТ 8736-2014 (Купл.≥0.98)	-0,20м
Существующее основание, К упл. не менее 0,98 м	

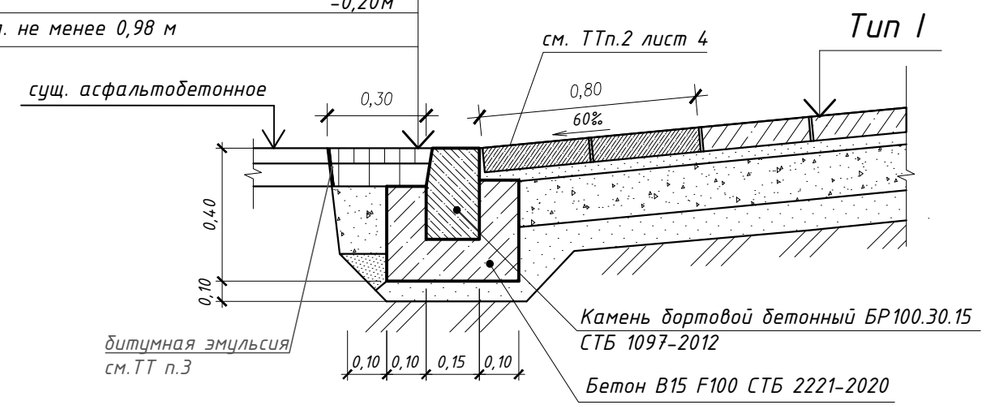

ТИП II

Асфальтобетонная отмостка совмещенная с тротуаром

Песчаная горячая плотная асфальтобетонная смесь типа Д марки II ПДг-II/2,0 СТБ 1033-2016 (Купл.≥0,98)	- 0,05м
Гравийно-песчаная смесь С6 СТБ 2318-2013 (Купл.≥0,98)	-0,12м
Песок средней крупности IIкл Кф>3м/сут по ГОСТ 8736-2014 (Купл.≥0.98)	-0,15м
Уплотненный грунт, К упл. не менее 0,98	

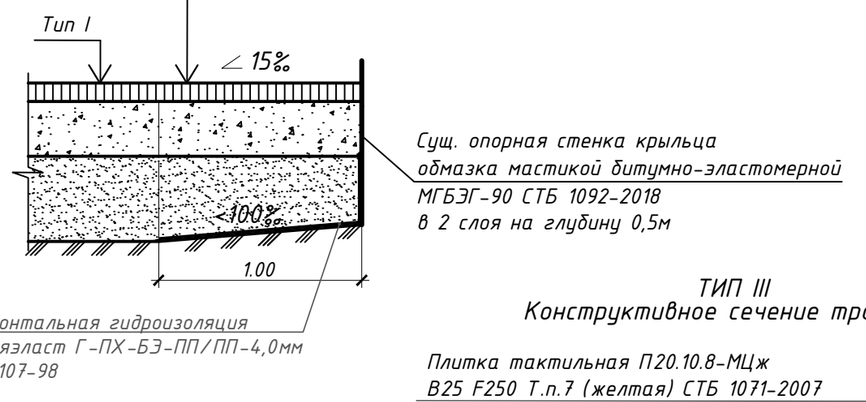

Деталь сопряжения тротуара с проезжей частью

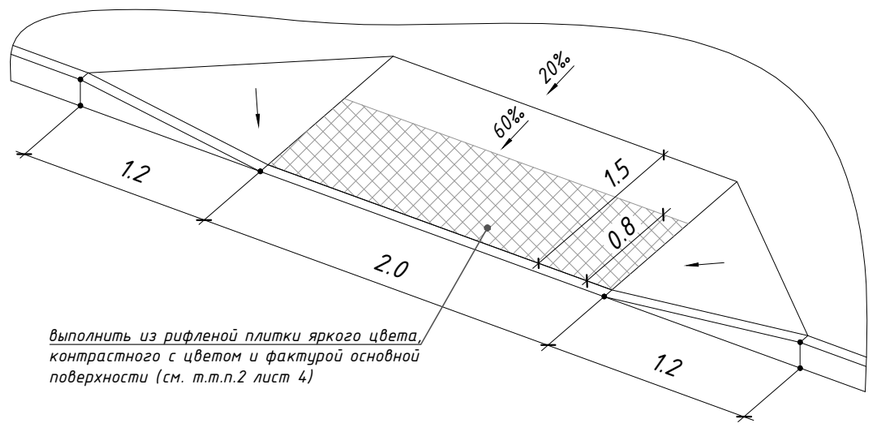

ТИП III

Конструктивное сечение тротуара

Плитка тактильная П20.10.8-МЦж В25 F250 Т.п.7 (желтая) СТБ 1071-2007	-0,08
Песок средней крупности по ГОСТ 8736-2014	-0,03
Асфальтогранулят Аг20 СТБ 1705-2015 (Купл.≥0.98)	-0,15
Песок средней крупности Кф>3м/сут по ГОСТ 8736-2014 (Купл.≥0.98)	-0,20
Уплотненный грунт, К упл. не менее 0,98	

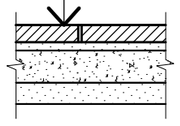

1. Данный лист смотреть совместно с л.4.
2. После завершения мощения швы между плитками сборного покрытия заполнить мелким песком (ГОСТ 8736-2014) с модулем крупности Мкр=1.5-2. После окончания устроства сборного покрытия его рекомендуется промыть водой.
3. Обработку ремонтируемого покрытия и кромки уложенной полосы асфальтобетона в зоне шва сопряжения выполнить битумной эмульсией по СТБ 1245-2015 при температуре воздуха не ниже 5°С.

Изм.	Колич.	Лист	Nдок.	Подпись	Дата	ТСП-08/25-га3В57_плн-ГП			
						Модернизация многоквартирного жилого дома № 57 по проспекту газеты "Звязда" в г.Минске			
Разработал		Чеботова			05.25		Стадия	Лист	Листов
Проверил		Павлова			05.25		С	5	
Утвердил		Карпович			05.25	Конструкции дорожных одежд	ООО "ТСП-Инжиниринг" г.Минск		
Н.контроль		Ширенкова			05.25				

Взам.инв.N | Подпись и дата | Инв.N подл.

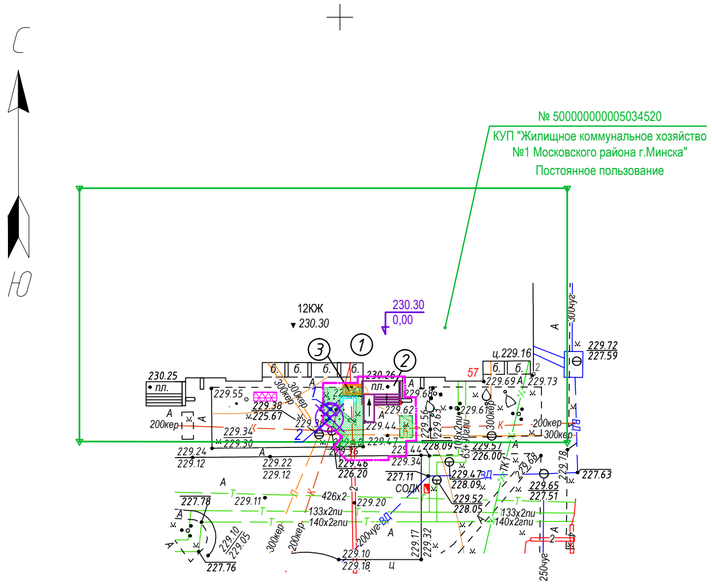

Баланс существующих зеленых насаждений

Проектные предложения	Деревья				Кустарники		
	Всего	в том числе			Кусты,шт	Живая изгородь, м	
		листвен. декоратив-ные	плодовые	хвойные		однорядная	двухрядная
Сохраняемые	-	-	-	-	-	-	-
Пересаживаемые	-	-	-	-	-	-	-
Удаляемые	1	1	-	-	1	-	-
Итого	1	1	-	-	1	-	-

Ведомость существующих зеленных насаждений

Номер по плану	Наименование породы	Кол-во, шт	Высота, м	Диаметр ствола, см	Качественное состояние	Примечание
1	Чубушник венечный	1	3-3,5	-	удовлетвор.	удалить (устр. тротуара)
2	Клен ясенелистный (3 ств.)	1	2-2,5	2/2/4	ненадл.	удалить (по состоянию)
	Количество деревьев:	1				
	Количество кустарников:	1				

Ведомость удаляемых деревьев и кустарников

Номер по плану	Порода, вид	Кол-во, шт.	Высота, м	Диаметр ствола, см	Качественное состояние	Компенсационные посадки (выплаты)	Примечание
1	Чубушник венечный	1	3-3,5	-	удовлетвор.	куст. красивоцвет.породы 1х3шт.х0.5х0.75х=1,125шт.	удалить (устр. троуара)
2	Клен ясенелистный (3 ств.)	1	2-2,5	2/2/4	ненадл.	без компенсации	удалить (по состоянию)
	Итого деревьев:	1					
	Итого кустарников:	1				куст. красивоцвет.породы 2шт.	

Компенсационные посадки выполнить саженцами кустарника красивоцветущей породы не менее I сорта с добавлением растительного грунта до 50% (посадка вручную)

Экспликация зданий и сооружений

Номер плане	Наименование	Координаты квадрата сетки	Примечание
1	Жилой дом №57 по проспекту газеты"Звязда"		Сущ.
2	Крыльцо		Сущ. (ремонт.)
3	Подъемная платформа		Проект.

Баланс существующих цветников, газонов, иного травяного покрова

Проектное предложение	Площадь, м2		
	Цветники	Газоны	Иной травяной покров
Сохраняемые	-	-	-
Пересаживаемые	0.8	-	-
Удаляемые	-	26.8	-
Итого	0.8	26.8	-

Ведомость удаляемых цветников, газонов, иного травяного покрова

Поз.	Вид	Качественное состояние	Площадь, $м^2$	Компенсационные посадки (выплаты)	Примечание
	Газон				
1	Газон	удовлетвор.	26.8	289.8 бел.руб.	
			26.8	289.8 бел.руб.	см.ТТп.1,2

1. Компенсационные посадки приняты согласно Постановлению Совета Министров Республики Беларусь от 25 октября 2011 г. №1426 "О некоторых вопросах обращения с объектами растительного мира", (утвержденному в редакции постановления Совета Министров Республики Беларусь от 10.05.2023 №299).
2. Расчет компенсационных выплат за удаление газона:
   V=(26.8-8.4) x 42.0 x 0.5 x 0.5 x 0.75 x 2= 289.8 бел.рубля (6.9 базовой величины).
3. По результатам визуального осмотра на территории проектируемого участка зараженность растительного грунта семенами борщевика Сосновского отсутствует.
4. Финансирование объекта осуществляется из средств местного бюджета.
5. Деревья и кустарники, близко растущие от мест производства работ, необходимо оградить деревянными щитами.
6. Компенсационные посадки деревьев и кустарников выполнить на придомовой территории, а в случае невозможности размещения всех компенсационных посадок на придомовой территории - оставшиеся посадки на территории Московского района г.Минска.
7. На момент разработки проекта гнезда птиц в границах производства работ не обнаружены. До начала проведения работ по удалению объектов растительного мира в период запрета (с 16 февраля по 14 августа) проводить обследование деревьев на наличие гнезд птиц. В случае нахождения на деревьях гнезд птиц, принять меры по недопущению их удаления в период запрета (согласно статьи 19 Закона Республики Беларусь «О животном мире» (в редакции Закона Республики Беларусь от 18.07.2016).
8. Пересадку цветника из многолетников выполнить с добавлением растительного грунта толщиной 20см ($V=0.16м^3$).

Условные обозначения:

- -граница производства работ
- деревья и кустарники существующие сохраняемые;
- деревья и кустарники существующие удаляемые;
- удаляемый газон;
- пересаживаемый цветник
- предполагаемое место пересадки цветника

Система координат г. Минска
Система высот Балтийская
Заявление-задание № 2095 от 18.06.2025г.

Планшеты: -5-7;16

УП «Зеленстрой Московского района г. Минска»
СООТВЕТСТВУЕТ НАТУРНЫМ ДАННЫМ
Ведущий инженер по охране окружающей среды
(подпись) А.В.Мащуленко (Ф.И.О.)
«10» 12 2025 г.
Удаляемые ОДМ пересадке не подлежат.

КУП«Минский городской центр инжиниринговых услуг»
Отдел формирования и ведения фонда материалов инженерных изысканий
№ 545К 11 июля 2025 г.
1.Красные линии отсутствуют
2.Границы земельных участков нанесены
Вед.инженер И.Н.Жешко
подпись (Ф.И.О.)

Коммунальное унитарное предприятие «Минский городской центр инжиниринговых услуг»
инженерно-топографический план
ЗАРЕГИСТРИРОВАН
№ 252095 11 июля 2025 г.
инженерно-геодезические изыскания выполнены: июнь 2025 г.
Начальник отдела формирования и ведения фонда материалов инженерных изысканий
подпись О.И. Русак (Ф.И.О.)

УП "Минскинжпроект"
Ранее запроектированные сети отсутствуют
"1" июля 2025г.
Нач. отд. (Савицкий)
Инженер (Бакупина)
25.1751

Изм.	Кол.	Лист	Nдок.	Подпись	Дата
Разработал		Теляк А.С.			06.25г.

77.06-25

Модернизация многоквартирного жилого дома № 57 по проспекту газеты «Звязда» в г. Минске» в подъезде № 2

Заказчик: ООО «ТСП-Инжиниринг'

Стадия	Лист	Листов
С	1	1

Инженерно-топографический план М 1:500 сеч. 0,5 м

ООО «Линарка»

ТСП-08/25-га3857_плн-ГП

Изм.	Колич.	Лист	Nдок.	Подпись	Дата
1	-	зам.	62-25		12.25
Разработал		Чеботова			05.25
Проверил		Павлова			05.25
Утвердил		Карпович			05.25
Н.контроль		Ширенкова			05.25

Модернизация многоквартирного жилого дома № 57 по проспекту газеты "Звязда" в г.Минске

Стадия	Лист	Листов
С	6	

План таксации М1:500

ООО "ТСП-Инжиниринг" г.Минск

Взам.инв.N | Подпись и дата | Инв.N подл.